株式会社DISPO.　産業廃棄物の一連の処理の行程（平成28年7月～平成29年6月まで）
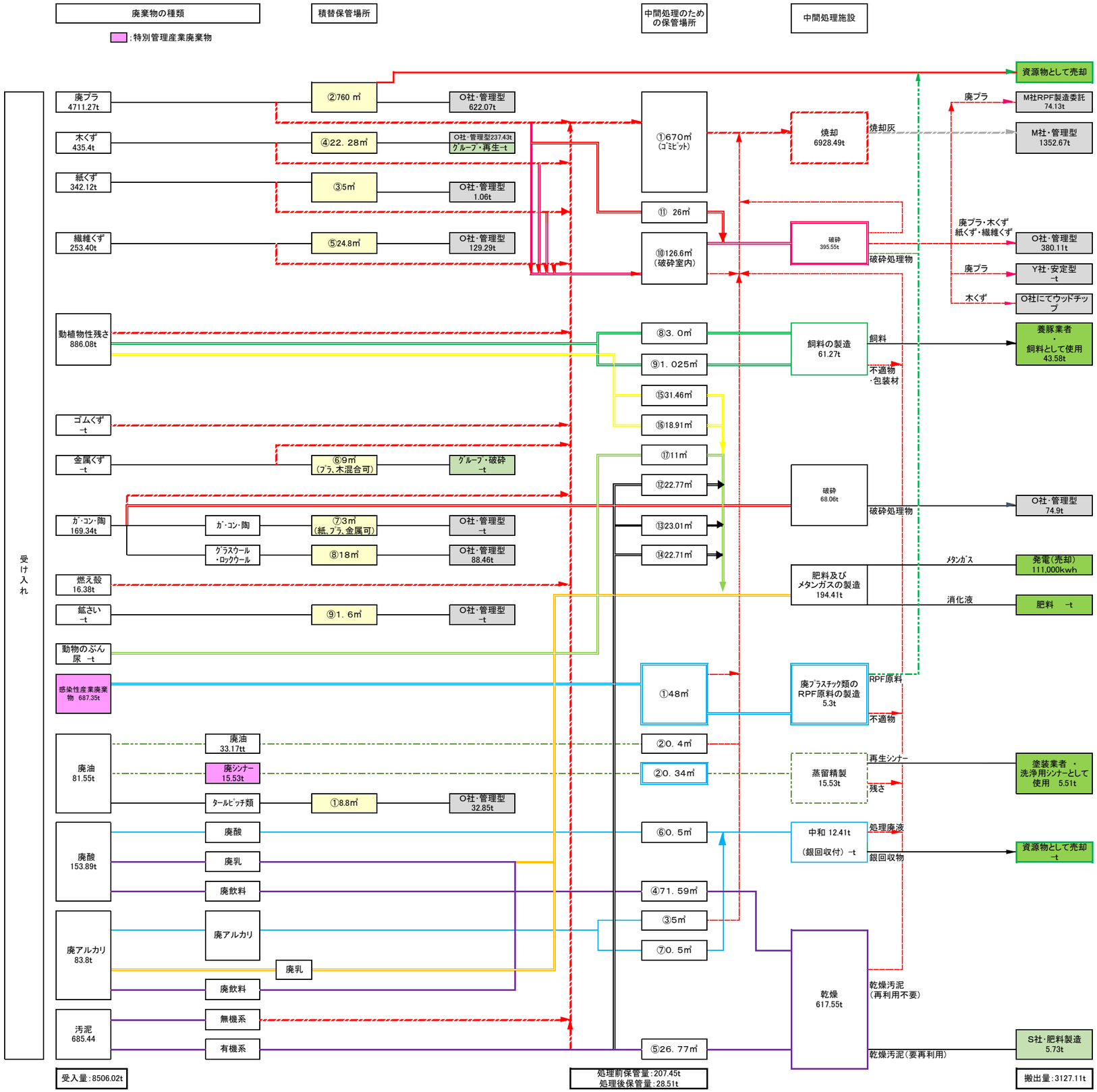
平成29年7月29日現在